Разрез 1-1

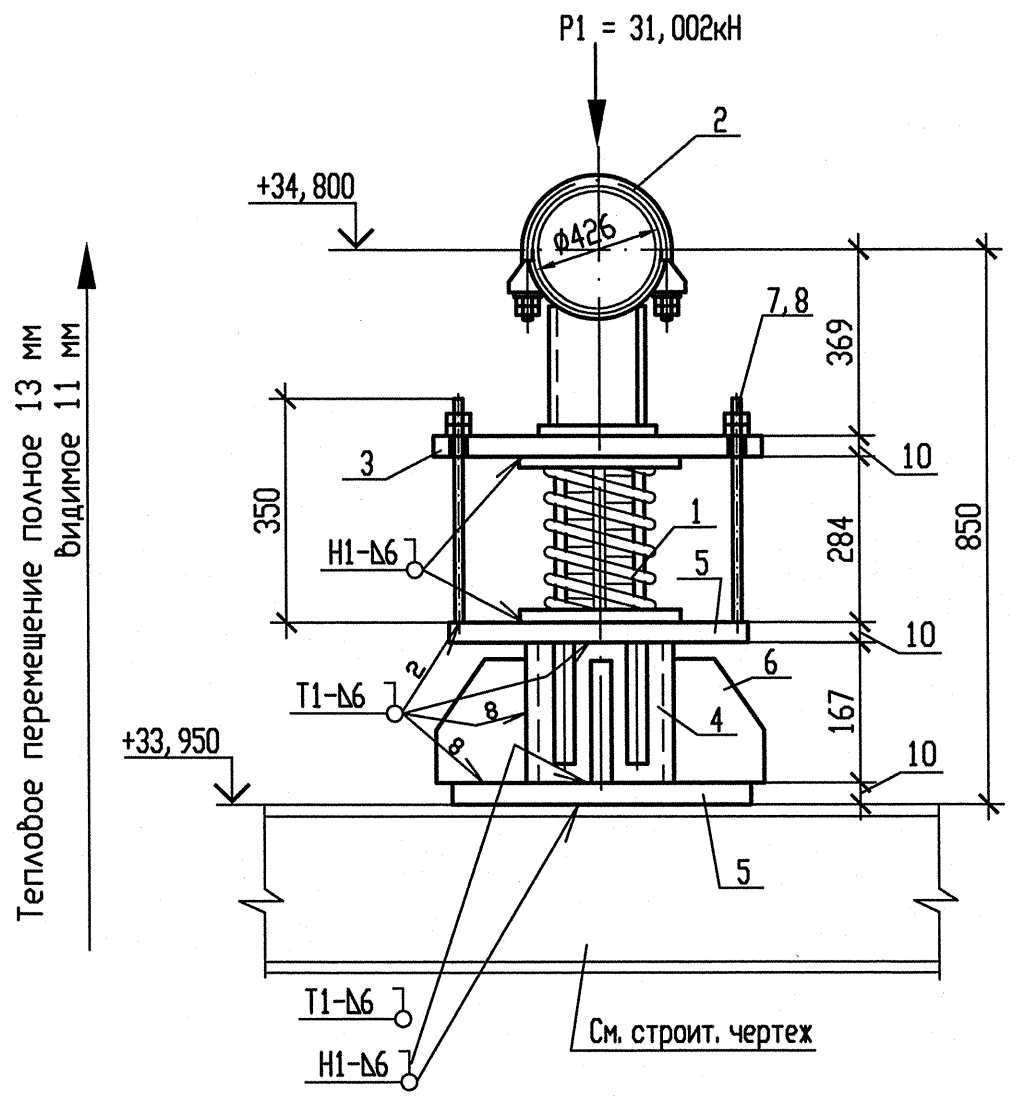

Схема расположения опоры

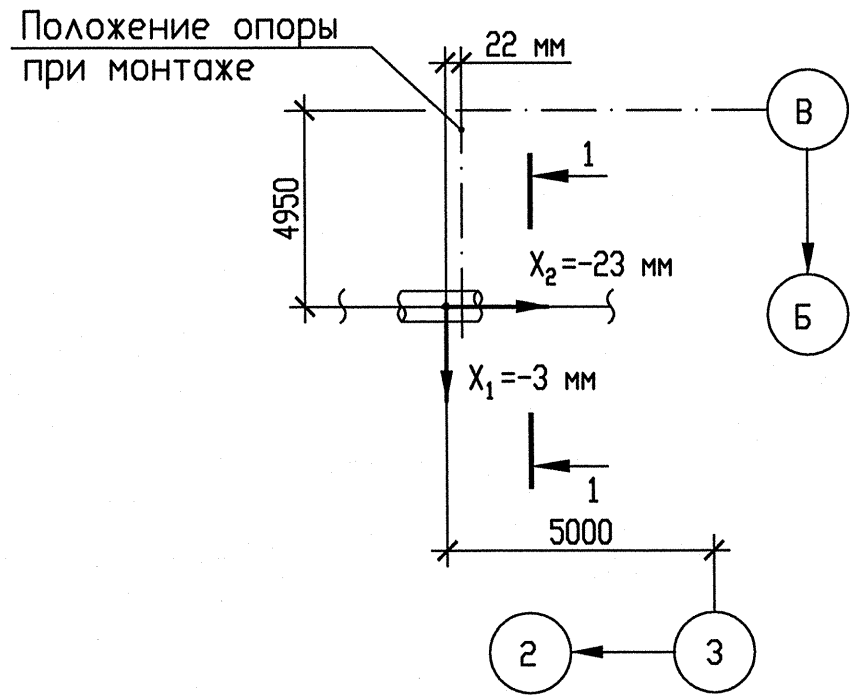

Спецификация деталей

Поз.	Обозначение	Наименование	Кол.	Материал	Масса, кг ед.	Масса, кг общ.	Примечание
1	090СТ108.275.69-80	Блок пружинный	1	Сборный	72,9168	72,9168	
2	100СТ108.275.30-80	Опора 426	1	Сборный	31,96	31,96	
3	По наст. чертежу	Лист Б-ПН-10 550х300	1	Ст3пс5-сб ГОСТ 14637-89	12,9525	12,9525	
4	ОСТ 34-42-658-84	Труба 219х7 l=170	1	20 ТУ 14-3-190-2004	6,22	6,22	
5	ГОСТ 19903-74	Лист Б-ПН-10 400х400	2	Ст3пс5-сб ГОСТ 14637-89	12,56	25,12	
6	По наст. чертежу	Лист Б-ПН-10 150х100	8	Ст3пс5-сб ГОСТ 14637-89	1,1775	9,42	
7	490СТ108.632.08-80	Тяга резьбовая	2	20 ГОСТ 1050-88	1,42	2,84	См. т. т. п. 5
8	ГОСТ 5915-70	Гайка 2М24-6Н.5.35	4	35 ГОСТ 1050-88	0,1229	0,4916	См. т. т. п. 6
	ГОСТ 9467-75	Электроды		УОНИИ 13/45		-	
					Итого:	161,9209	

Деталь поз. 3

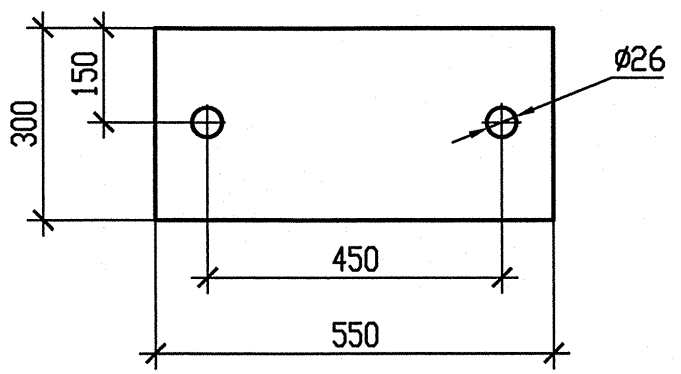

Деталь поз. 6

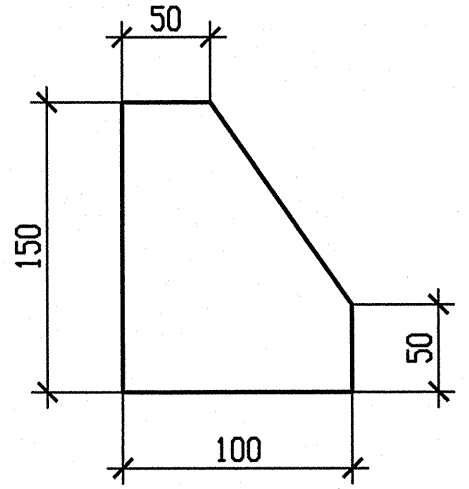

1 Привязку опоры смотри чертеж R3.RN21.3010.012.01.00.001.
2 Сварку производить по ГОСТ 5264-80.
3 Отметка трубопровода подлежит уточнению в соответствии с уклоном трубопровода.
4 P1 – нагрузка, равная весу трубы с водой и изоляцией.
5 Деталь поз. 7 обрезать на монтаже до размеров, указанных на чертеже, с уточнением по месту.
6 После установки пружины гайки (поз. 8) убрать.
7 Изготовить один комплект.

Опора	Характеристика пружины: табличные данные: Доп. раб. нагрузка Pmax, кН	Прогиб при Pmax λmax, мм	Высота пружины в св. сост H0, мм	при установке: Высота пружины Нмонт, мм	Нагрузка на пружину Рмонт, кН	в раб. состоянии: Высота пружины Hраб, мм	Нагрузка на пружину Pраб, кН	в хол. состоянии: Высота пружины Hхол, мм	Нагрузка на пружину Pхол, кН
3RN22Y13	58,45	70	284	234	41,46	247	31,002	236	40,096

Изм	N уч.	Лист	N докум.	Подп.	Дата
1	-	Зам.	538-12	-	-
Инженер 3к.		Терентьева			08.10
Пров. инж. 3к.		Огнева			08.10
Пров. вед. инж.		Пантюшина			09.10
И. о. нач. гр.		Филатов			10.10
Н. контр.		Краснояров			10.10

АРХИВНЫЙ ЭКЗЕМПЛЯР

Инв. N подл. R3.00262.1.0.12
Лист 79

R3.RN21.3012.012.01.00.028

Ростовская АЭС Блок 3

Главный корпус
Машинное отделение (ДО, ЗЗТУ)
Конденсатопроводы из ПВД-6 в деаэратор

Стадия	Лист	Листов
Р	1	1

Опора пружинная
3RN22Y13

ОАО "НИАЭП"
2012

Взам. инв. N | Подп. и дата | Инв. N подл. R3.00262.1.0.12

Формат А4х3